OBTENHA O MÁXIMA DE SUA ŠKODA

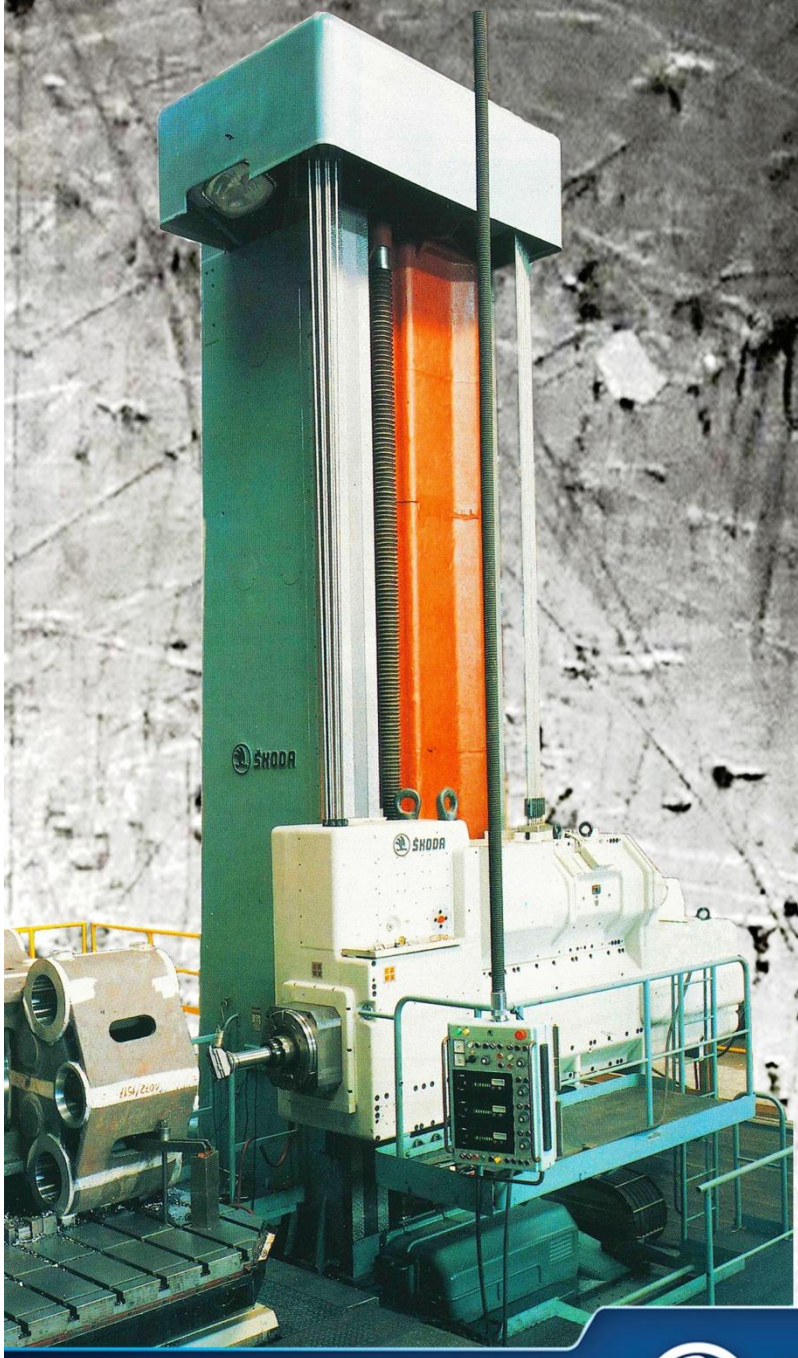

ŠKODA

ŠKODA MACHINE TOOL

Novo!

DA SUA (NOSSA) MÁQUINA NÓS CONHECEMOS TUDO

O QUE MAIS PODEMOS DIZER?

Na Skoda nós sempre buscamos soluções ideais para nossos clientes. Nós oferecemos opções flexíveis para reforma e modernização de suas máquinas. Todas as peças genuínas Skoda são produzidas com especificações precisas e de acordo com a documentação original do equipamento.

As soluções de modernização únicas da Skoda foram estabelecidas por mais de 105 anos de experiência. Elas foram feitas para melhorar sua condição vital de usinagem, incrementar sua produtividade e maximizar os rendimentos.

Cada modernização que fazemos é feita para assegurar qualidade, construída pelo fabricante líder mundial e o mais importante, construído para ser perfeito para você

ŠKODA
ŠKODA MACHINE TOOL

AOS CUIDADOS DO FABRICANTE

VOCÊ GANHA:

- Incremento da produtividade
- Redução do tempo de usinagem
- Mínimo tempo morto
- Peças originais
- Know-how único
- Documentação original
- Sem necessidade de construir base
- Opção de recompra
- Uso de fundos de renovação
- Garantia total
- Melhor precisão de posicionamento

ŠKODA
ŠKODA MACHINE TOOL

MÁQUINA ORIGINAL, PERFORMANCE NOVA.
CONTATE-NOS E TENHA
30% A 40% MAIS DE SUA MÁQUINA ŠKODA

POSSÍVEL PARA:

- Cada máquinas ŠKODA
- Cada mesa rotativa ŠKODA
- Cada torno ŠKODA
- Cada acessório ŠKODA
- Máquinas de outros fabricantes

ŠKODA
ŠKODA MACHINE TOOL

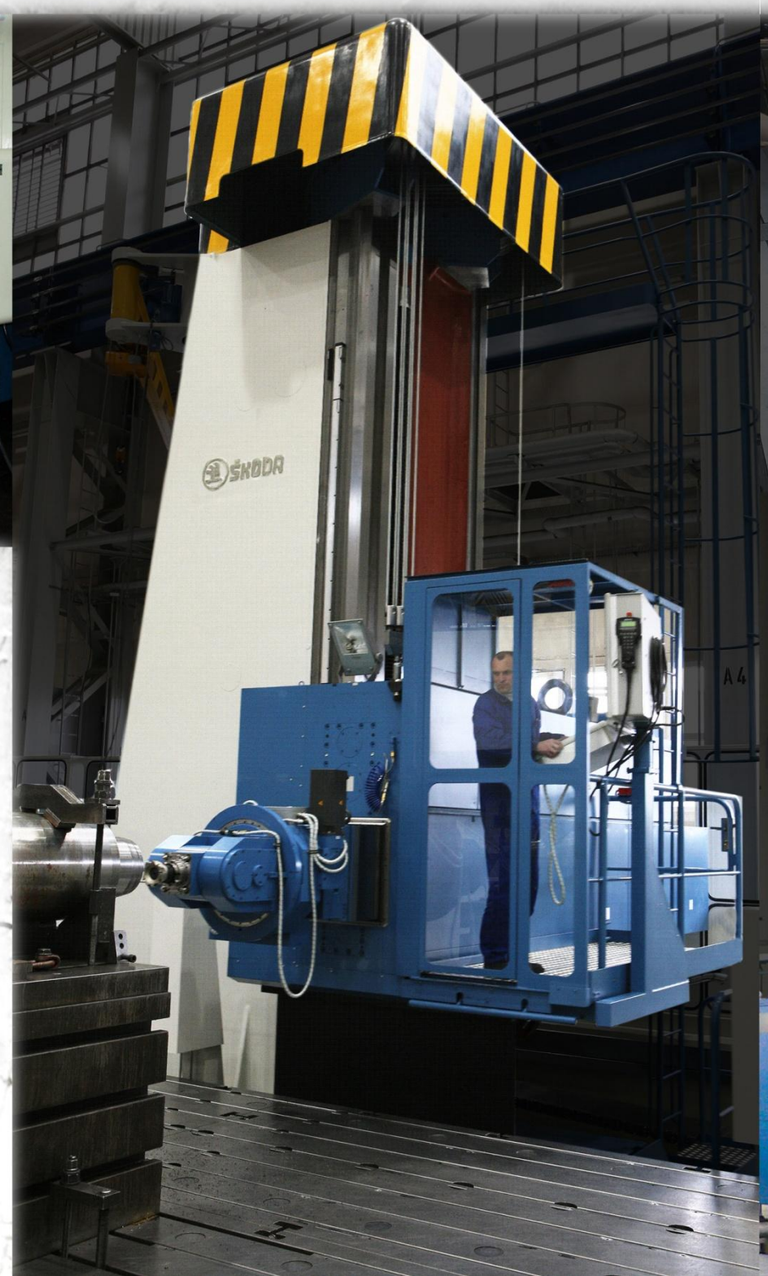

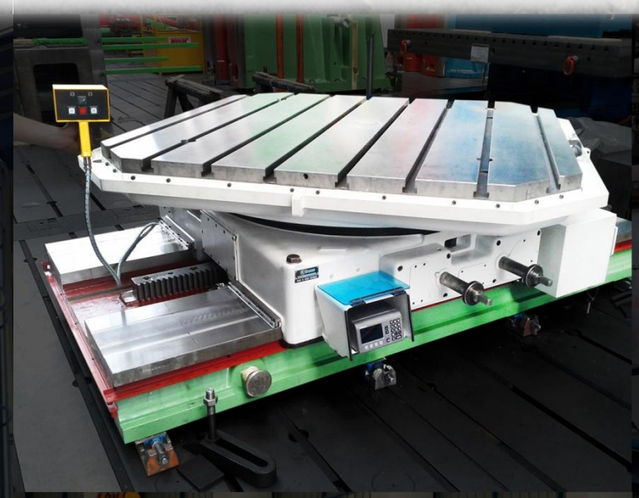

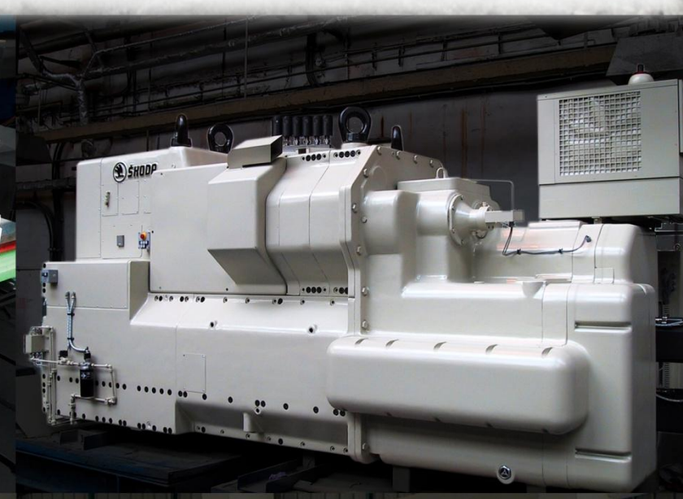

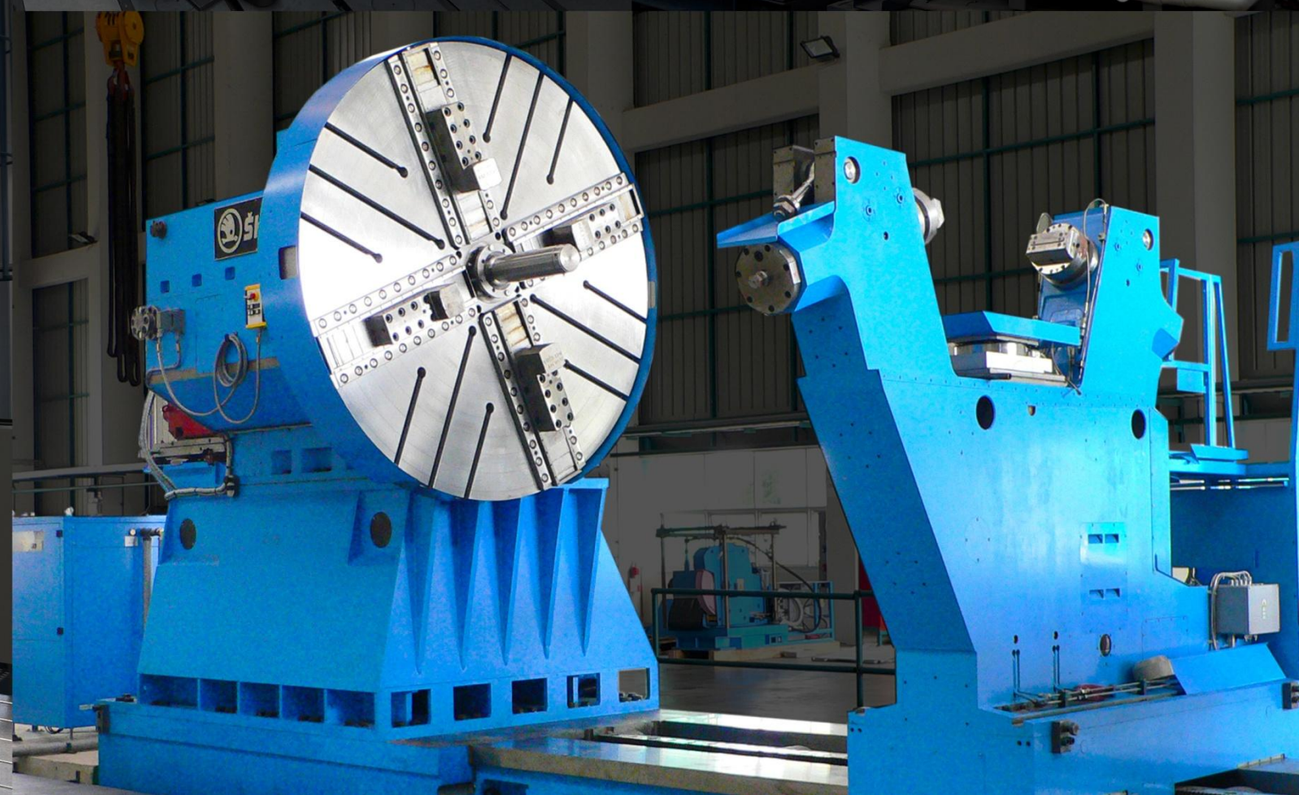

ENCONTRE MÁXIMO NÍVEL DE RENOVAÇÃO

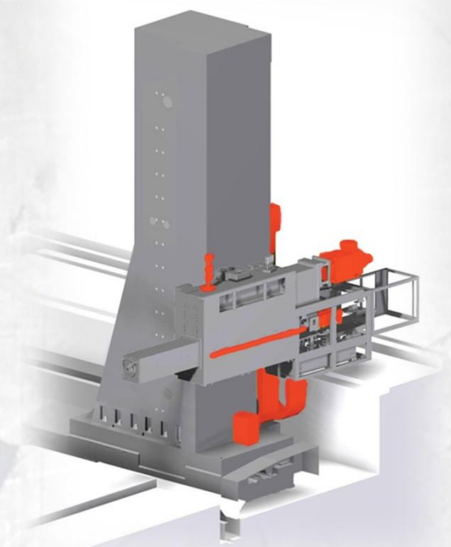

REFORMA GERAL
- Upgrade do sistema CNC
- Nova guia hidrostática
- Aumento da precisão de posicionamento
- Aumento dos avanços de até 3,7 vezes
- Novo assent do eixo árvore
- Caixa de redução principal
- Sistema de compensação de flexão do RAM

NOVO CABEÇOTE
- Novo assento do eixo árvore
- Rotação até 4 vezes superior
- Avanços até 5 vezes mais rápidos
- Curso do eixo árvore aumentado em até 1.500 mm
- Curso do RAM aumentado em até 2.500 mm

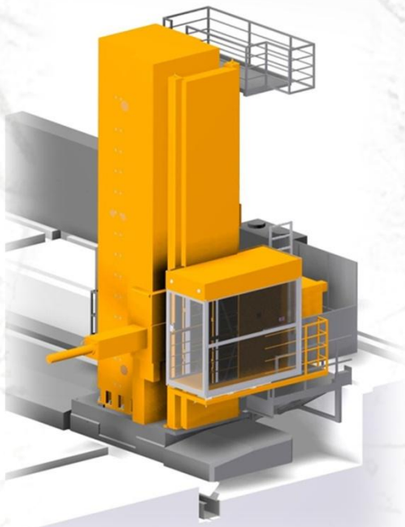

COMPLETO (NOVO CABEÇOTE E COLUNA)
- Performance de uma máquinas nova
- Se encaixa na fundação existente
- Sem necessidade de novos prédios
- Mais baratas que máquinas novas
- Garantia completa
- Tempo de usinagem reduzido

ŠKODA
ŠKODA MACHINE TOOL

MAIS EFICIÊNCIA, MELHOR MÁQUINA, MENOS CUSTO

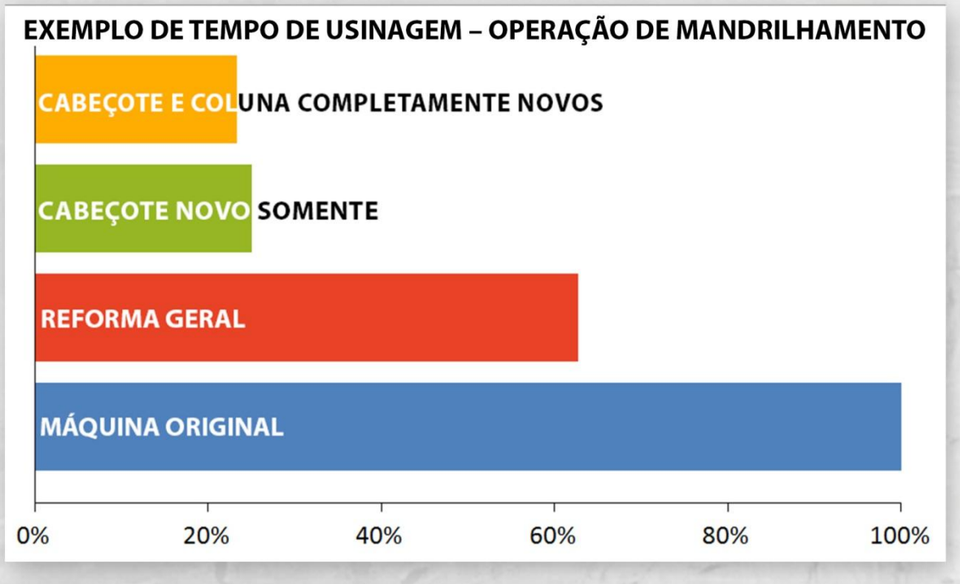

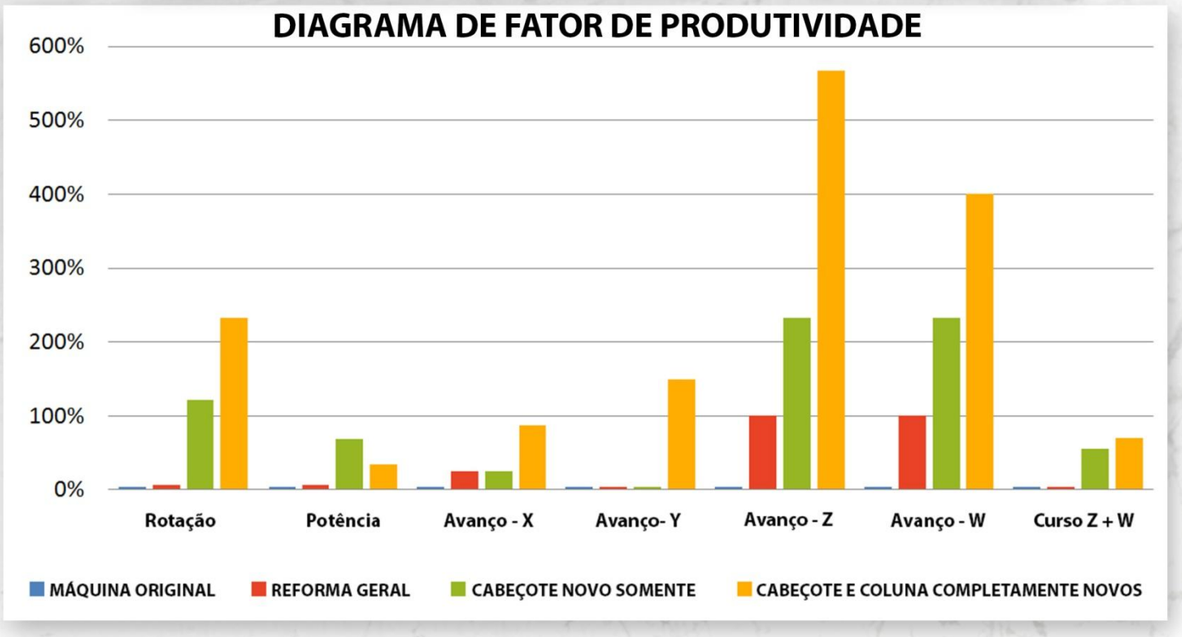

Amostra do modelo W250HB

ŠKODA
ŠKODA MACHINE TOOL

www.skodamt.com

ŠKODA

ŠKODA MACHINE TOOL

info@skodamt.com